FAKTORI RUKOVODEĆEG PONAŠANJA U NASTAVI TJELESNE I ZDRAVSTVENE KULTURE

Jelena Cetinić
Odjel za izobrazbu učitelja i odgojitelja
Sveučilište u Zadru
Tanja Kajtna
Fakulteta za šport
Univerza v Ljubljani

DK: 371.3:372.879.6
Izvorni znanstveni članak
Original scientific article

Primljeno
: 2009-5-27
Received

SAŽETAK

Osnovni cilj istraživanja bio je utvrditi faktorsku strukturu upitnika rukovodećeg ponašanja u nastavi tjelesne i zdravstvene kulture. Rezultati ispitanika predstavljaju 27 odgovora na postavljene tvrdnje, a kondenzirani su na prvu glavnu komponentu. Korištene su dvije kosokutne faktorske analize (Oblimin i Promax) kojima se utvrdila faktorska struktura prostora rukovođenja u nastavi tjelesne i zdravstvene kulture. Ispitivanjem je obuhvaćeno ukupno 200 učenika iz četrnaest razreda srednje škole "Blato" iz Blata na otoku Korčuli. Faktori izolirani metodom glavnih komponenata jesu: faktor pedagoškog pristupa, faktor pohvale i faktor individualnog pristupa i objektivnosti. Rezultati istraživanja ukazuju da je učenicima bitno ostvariti dobru komunikaciju s profesorom, nadalje, žele imati povjerenja u profesora i vole kada su pohvaljeni za svoj rad. Osim navedenoga za učenike je važna objektivnost i primjena individualizacije u odgojno-obrazovnom procesu.

Ključne riječi: *učenici, rukovodeće ponašanje, tjelesna i zdravstvena kultura, faktorska analiza*

1. UVOD

Rukovođenje predstavlja jedno od najizraženijih svojstava grupe koje značajno određuje personalne odnose u grupi, kohezivnost, komunikaciju, tj. strukturu i dinamiku svake grupe pa stoga i profesora tjelesne i zdravstvene kulture i njegovih učenika. Rukovođenje kao pojam definirano je na različite načine s obzirom na različite aspekte promatranja. Neke od definicija (prema Jowett, S. 2007) jesu:

- ponašanje pojedinca koji upravlja aktivnostima neke grupe, a usmjerene su prema postizanju zajedničkih ciljeva (Hemphill i Coons 1957),
- rukovođenje je bihevioralan proces utjecaja pojedinca i grupe usmjeren prema postavljenim ciljevima (Brown 1977),
- rukovođenje je proces socijalnog utjecaja u kojem jedna osoba pomaže drugima u ostvarivanju ciljeva (Chemers 1997).

Rukovođenje je (Stogdill 1950 prema Chelladurai i sur. 1993) bihevioralan proces kojim se utječe na djelovanje organizirane grupe u ostvarivanju postignuća ciljeva.

Navedene definicije imaju neke zajedničke koncepte. Prema prvom konceptu rukovođenje se odvija i na individualnoj i na grupnoj razini. To znači da rukovoditelj utječe na pojedinca zasebno, ali isto tako i na pojedinca koji je dio neke grupe. Drugi koncept rukovođenje promatra kao bihevioralni proces što znači da rukovoditelj mijenja i oblikuje ponašanje pojedinca, pa je stoga veoma bitno ponašanje i djelovanje samog rukovoditelja. Treći koncept govori da je rukovođenje interpersonalno, pa stoga zahtijeva međusobnu interakciju odnosno sposobnost komuniciranja. Rukovođenje je povezano s postignućem, što znači da je fokusirano na postizanje postavljenih ciljeva.

Dok je za sport veoma bitno rukovođenje gledano s prizme postizanja određenih ciljeva, u nastavnom procesu važnije je promatrati rukovođenje kao bihevioralni proces gdje je profesor tjelesne i zdravstvene kulture taj koji svojim ponašanjem oblikuje ponašanje pojedinca (učenika). Osim tog odgojnog procesa, bitan je i obrazovni proces koji se očituje u usvajanju motoričkih znanja i sposobnosti. U nastavnom procesu tjelesne i zdravstvene kulture učenje sportskih aktivnosti uvelike ovisi o profesoru i njegovu rukovođenju odgojno-obrazovnog procesa. Sportske aktivnosti su kompleksne motoričke aktivnosti koje učenici razvijaju postupno i progresivno u više stupnjeva. Dobar profesor je onaj koji zna pravilno nagraditi pojedine korake koje učenika vode k usvajanju motoričkog zadatka. Da bi se moglo istražiti koje su to karakteristike "dobrog" profesora, potrebno je provesti anketni upitnik kojim bi se moglo procijeniti poželjno rukovodeće ponašanje u nastavnom procesu tjelesne i zdravstvene kulture.

Teorije koje istražuju rukovođenje promatraju ga s tri perspektive: rukovoditelja, osobe kojom se rukovodi (subordinat, sportaš) i situacijskog konteksta. Postoje četiri osnovne teorije i dvije novije perspektive (prema Jowett, S. 2007).

Fiedler (1967) pretpostavlja da postoji određen dominantni stil rukovođenja koji nije podložan promjenama i primarno je fokusiran na postizanje grupnih zadataka ili ostvarivanje dobrih interpersonalnih odnosa.

Uspješnost rukovođenja ovisi o situacijskom prihvaćanju dominantnog stila rukovođenja.

Houseova (1971) teorija puta prema cilju pretpostavlja da je pojedinac motiviran ponašati se na određeni način zato što očekuje ostvarivanje postavljenog cilja, te da su rukovoditelji u mogućnosti utjecati na motivaciju pojedinca. Razlika između Housea i Fiedlera je što House smatra da rukovoditelj može i treba prilagoditi stil rukovođenja danoj situaciji.

Osbornova i Huntova adaptivno-reaktivna teorija rukovođenja (1975) fokusirana je na to kako udruga utječe na članove grupe i rukovoditelja. Prema njihovoj teoriji, rukovoditelj se treba *prilagoditi* zahtjevima udruge (stupnju tehnološkog razvoja ili formalnoj strukturi) i raegirati u skladu s potrebama i željama članova udruge (proizlazi iz prirode zadatka i individualnih razlika).

Yuklov doprinos (1971) teoriji rukovođenja u sportu je trostruk. Odredio je da postoje tri neovisne dimenzije koje modeliraju ponašanje rukovoditelja:

- ponašanje uvjetovano okolinom,
- početne osobine članova procesa rukovođenja (osobine ličnosti) te
- autokratsko - demokratsko odlučivanje.

Učenikovo zadovoljstvo profesorovim rukovođenjem proizlazi iz slaganja njegova preferiranog rukovođenja i trenutnog iskustva (postojeće situacije). Rukovođenje je određeno kombinacijom: a) osobina ličnosti članova u procesu rukovođenja i njihovom potrebom za samostalnošću i b) situacijskim varijablama.

Yukl iznosi da je izvedba sportaša funkcija interakcije tri varijable:

- motivacija za ostvarivanje cilja
- vještine potrebne za ostvarivanje cilja
- tehničke kvalitete odlučivanja o načinu dostizanja cilja.

Osim ove četiri navedene teorije postoje i dvije novije perspektive o procesu rukovođenja, a to su transakcionalna i transformalna (Bass 1985 prema Jowett, S. 2007). Transakcionalni pristup promatra rukovođenje kao proces "davanja i uzimanja". Rukovoditelj (profesor) daje učeniku primjenom različitih trenažnih metoda sposobnost ostvarivanja unaprijed definiranog i zadanog cilja. Zauzvrat učenik daje profesoru postignuti cilj (rezultat ili plasman na nekom natjecanju preko kojega rukovoditelj ostvaruje svoje indirektne ciljeve). Transformalni pristup promatra rukovoditelja kao osobu koja ima sposobnost svojim ponašanjem utjecati na ponašanje pojedinca (karizmatični rukovoditelji). Rukovoditelj može koristiti i transakcionalni i transformalni način ponašanja.

Chelladurai i Carron (1978) razvili su multidimenzionalan model rukovođenja u sportu (slika 1.), a predstavlja sintezu univerzalne teorije rukovođenja koja kaže da stupanj slaganja zahtjevanog, aktualnog i preferiranog profesorovog rukovodećeg ponašanja određuje razinu uspješnosti sportske izvedbe i zadovoljstvo učenika.

Slika 1. Shematski prikaz ovog modela prikazan je na sljedećoj slici:

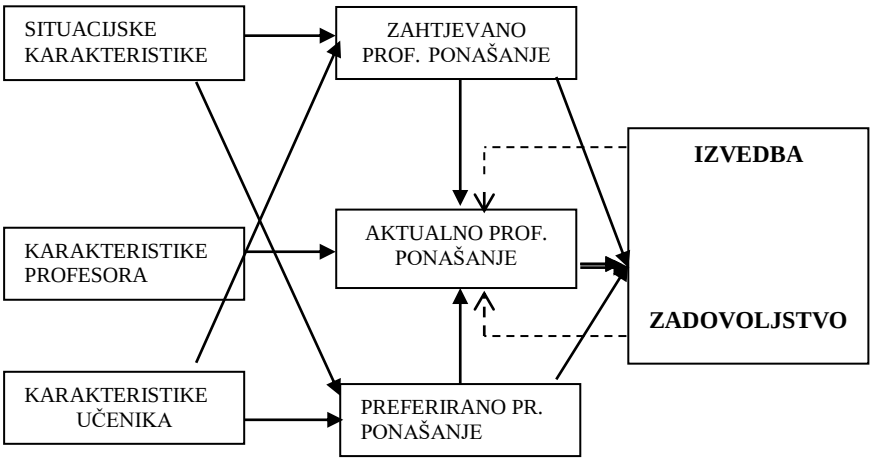

Slika 1. Multidimenzionalni model rukovodećeg ponašanja u sportskom kontekstu (Chelladaurai, 1993)

Rukovodeće ponašanje u sportskom kontekstu istražuje se intenzivno od sredine 70-ih godina. Kenow i Wiliams (1999) su u istraživanju na uzorku studentica košarkašica utvrdile da veća sličnost između sportašica i trenera u osobinama ličnosti, ciljevima i vrijednostima utječu na pozitivniju ocjenu trenera, jer su u okruženju koje trener oblikuje mogle zadovoljiti svoje psihološke potrebe, što se pozitivno odražavalo na njihovo samopouzdanje. Stornes i Bru (2002) istražuju utjecaj sportskog ponašanja (sportpersonship) na percepciju trenerova rukovodećeg ponašanja na uzorku norveških rukometašica adolescentskog uzrasta, te utvrđuju da između sportskog ponašanja i procjene trenerova rukovodećeg ponašanja postoji značajna povezanost na individualnoj razini, na razini dijadičnih odnosa, i to tako da se ta povezanost pokazala značajnom samo u onih sportašica koje su svoje trenere ocijenile suportivnima. Reimer i Toon (2001) su na uzorku tenisačica i tenisača ispitivali povezanost trenerova rukovodećeg ponašanja i osjećaja zadovoljstva tenisom. Rezultati su pokazali da razina sposobnosti sportaša različito utječe na oblikovanje preferiranog trenerova ponašanja, te da postoje spolne razlike u preferencijama za trenerovom socijalnom

podrškom i da su povezane sa spolom trenera. Tako su djevojke preferirale u većoj mjeri dobiti socijalnu podršku od trenera muškog spola, što je moglo biti uzrokovano time da treneri ženskog spola, ionako u većoj mjeri, pružaju socijalnu podršku (aktualno ponašanje), pa je stoga sportaši/ce nisu trebale preferirati ni navoditi u okviru preferiranog treneričinog ponašanja. Turman (2003) je ispitivao utjecaj trenerova ponašanja na timsku kohezivnost. Istraživanjem je dan pregled poželjnih (motivirajućih) i nepoželjnih (demotivirajućih) tehnika koje treneri koriste radi razvoja timske kohezivnosti, te buduće preporuke.

2. METODE RADA

2.1. UZORAK ISPITANIKA

Upitnikom rukovodećeg ponašanja u nastavi tjelesne i zdravstvene kulture ispitano je ukupno 200 učenika iz četrnaest razreda srednje škole "Blato" (četiri razreda gimnazijskog odjeljenja i četiri razreda odjeljenja računalnih tehničara, tri odjeljenja prodavača i tri odjeljenja JMO) iz Blata na otoku Korčuli. U uzorak su ušli svi učenici (100) i sve učenice (100) navedenih razreda koji su u dane testiranja prisustvovali nastavi tjelesne i zdravstvene kulture.

2.2. UZORAK VARIJABLI

Za procjenu rukovodećeg ponašanja u nastavi tjelesne i zdravstvene kulture korišten je test tipa "papir-olovka" - Upitnik rukovodećeg ponašanja u nastavi tjelesne i zdravstvene kulture. Upitnik je konstruiran za potrebe ovoga istraživanja (Cetinić, 2008) i ima zadovoljavajuće metrijske karakteristike.

Upitnik se sastoji od 27 tvrdnji. Ponuđeni odgovori za svako pitanje (tvrdnju) nalaze se na skali Likertova tipa od 1 do 5 (1-nimalo se ne slažem, 2-ne slažem se, 3-možda, 4-slažem se i 5-potpuno se slažem).

Ispitanici trebaju pažljivo pročitati svaku tvrdnju, te križićem u odgovarajuću kućicu označiti svoj stupanj slaganja s pojedinom tvrdnjom na određenoj skali. Svaka tvrdnja predstavlja jednu varijablu. Sudjelovanje je potpuno anonimno, a ispunjeni upitnik dobit će na uvid samo istraživači. Upitnik se ispunjavao u učionici neposredno prije sata tjelesne i zdravstvene kulture

2.3. METODE OBRADE PODATAKA

Za potrebe analize pouzdanosti upitnika procijenjeni su koeficijenti pouzdanosti: *Cronbach-*α i Kaiser-Cafrryeve alphe. Utvrđeni su slijedeći

deskriptivni parametri: aritmetičke sredine (*x*), standardne devijacije (*SD*), median (Med), skewness, kurtosis i korelacije s kondenziranim rezultatom.

Korištene su dvije kosokutne faktorske analize kojima se utvrdila faktorska struktura prostora rukovođenja u nastavi tjelesne i zdravstvene kulture. Rezultati ispitanika predstavljaju 27 odgovora na postavljene tvrdnje, a kondenzirani su na prvu glavnu komponentu.

Faktorske analize izvršene su uz pomoć statističkog sustava SPSS, a pouzdanost i deskriptivna statistika izračunata je programskim paketom *Statistica*, ver 5.1, (StatSoft, Inc., Tulsa, OK).

3. REZULTATI I DISKUSIJA

Pouzdanost upitnika procijenjena je Cronbach-α koeficijentom (0,88) i Kaiser-Cafrryeve alphe (0,886) i ukazuje na dobnu pouzdanost konstruiranog upitnika (tablica 1.).

Tablica 1. Pouzdanost upitnika

Koeficijent pouzdanosti	
Cronbach-α	0,880
Kaiser-Cafrryeva alpha	0,886

U tablici 2. prikazani su rezultati deskriptivne statistike te skewness i kurtosis koji ukazuju da su rezultati normalno distribuirani. Najviše ocijenjene čestice su 1 (pohvaliti učenika kada dobro odigra utakmicu), 14 (pitati učenike njihovo mišljenje) i 17 (objašnjavati tehniku tako da bude jasna svima), što ukazuje na to da učenici vole kada dobiju pohvalu od profesora, preferiraju kada ih se uključi u odgojno-obrazovni proces tako da ih se pita za mišljenje, bitno im je da profesor objašnjava tako da zadatak bude jasan svima, a ne prilagođen prema nekolicini najboljih.

S najmanjom ocjenom su ocijenili česticu 11 (surađivati s roditeljima) što se može objasniti činjenicom da uzorak ispitanika čine učenici srednje škole koji se nalaze u fazi u kojoj teže k samostalnosti, traženja vlastitog identiteta, a suradnju profesora s roditeljima smatraju kao jedan oblik "kontrole" koji u tom životnom razdoblju promatraju kao negativan i represivan pristup. Taj dio treba se prihvatiti kao prolazna faza i, dakako, potrebna je suradnja profesora s roditeljima, a dobiveni rezultati su takvi upravo zato što je anketa bila anonimna i učenici iznose svoje preferencije. Korelacije varijabli sa skupnim rezultatom ukazuju da sve čestice pripadaju glavnom predmetu mjerenja.

Tablica 2. Deskriptivna statistika varijabli upitnika

var.	N	x	Med	SD	Skewness	Kurtosis	Korelacije var s	
							prv.gl.km	ukup.rez.
1	200	4,42	5,00	0,74	-1,380	2,007	0,507	0,427
2	200	3,90	4,00	0,98	-0,761	0,342	0,389	0,406
3	200	4,27	4,00	0,84	-1,461	2,772	0,517	0,450
4	200	3,69	4,00	0,92	-0,322	-0,315	0,397	0,403
5	200	3,98	4,00	0,87	-0,660	0,338	0,474	0,493
6	200	3,66	4,00	0,94	-0,233	-0,640	0,587	0,586
7	200	4,13	4,00	0,83	-0,661	-0,224	0,400	0,366
8	200	4,35	5,00	0,79	-1,310	2,221	0,506	0,471
9	200	4,36	4,00	0,74	-1,054	0,940	0,548	0,438
10	200	3,39	3,00	0,84	-0,150	0,581	0,387	0,394
11	200	3,09	3,00	1,21	-0,071	-0,772	0,320	0,391
12	200	4,40	5,00	0,74	-1,380	2,559	0,519	0,493
13	200	3,96	4,00	0,83	-0,824	1,257	0,343	0,413
14	200	4,42	5,00	0,68	-1,048	1,008	0,451	0,360
15	200	3,95	4,00	0,83	-0,701	0,730	0,589	0,577
16	200	4,23	4,00	0,75	-1,058	1,884	0,608	0,554
17	200	4,47	5,00	0,72	-1,558	3,294	0,621	0,533
18	200	3,95	4,00	0,79	-1,073	2,571	0,565	0,509
19	200	4,09	4,00	0,81	-1,064	2,045	0,532	0,547
20	200	3,91	4,00	0,82	-0,365	-0,147	0,469	0,497
21	200	4,33	4,00	0,80	-1,439	2,836	0,669	0,536
22	200	3,95	4,00	0,76	-0,341	-0,204	0,471	0,513
23	200	3,65	4,00	0,86	-0,243	0,133	0,374	0,316
24	200	3,72	4,00	0,96	0,188	-0,653	0,373	0,484
25	200	4,28	4,00	0,86	-0,024	-0,564	0,332	0,472
26	200	4,21	4,00	0,85	-1,380	2,007	0,507	0,612
27	200	4,41	5,00	0,83	-0,761	0,342	0,389	0,299

Tablica 3. Rezultati faktorske analize

Faktor	Svojstvena vrijednost	% ukupne variance	kumul. Sv. vrijednost	kumul. % sv.vr.
1	6,824	25,276	6,824	25,276
2	1,675	6,203	8,499	31,479
3	1,619	5,998	10,119	37,476
4	1,380	5,110	11,498	42,586
5	1,254	4,644	12,752	47,230
6	1,158	4,290	13,910	51,520
7	1,139	4,219	15,050	55,739
8	1,095	4,057	16,145	59,796

Ekstrahirana su tri faktora koji objašnjavaju 37,48% ukupne varijance. Prvi faktor ili prva glavna komponenta objašnjava 25,28% ukupne varijance, drugi faktor 6,2%, treći faktor 5,9%

Prema **PB kriteriju** (Štalec i Momirović, 1971) značajnim glavnim komponentama smatraju se one komponente čija je suma svojstvenih vrijednosti λj, poredanih po veličini manja od sume kvadriranih multiplih korelacija (ΣSMC) ekstrahirano je tri faktora (tablica 3. i 4.). Istraživanja su pokazala (Lužar, 1976) da Gk kriterij daje maksimalno moguć broj interpretabilnih komponenata. Isto je tako dokazano da se taj kriterij ne ponaša konzistentno te da često dovodi do hiperfaktorizacije. U nizu istraživanja domaćih autora PB kriterij ponaša se znatno stabilnije od GK kriterija (Viskić-Štalec 1991).

Zbog navedenog u ovom istraživanju korišten je PB kriterij te su na taj način uklonjeni neinterpretabilni faktori. U tablici 4. prikazano je izračunavanje sume multiple korelacije.

Tablica 4. Komunaliteti

	From 1	From 2	From 3	Multiple
varijable	Factor	Factors	Factors	R-Square
1. pohvaliti učenika kada dobro odigra utakmicu	0,243	0,309	0,417	0,347
2. koristiti neke nove metode u nastavi	0,169	0,408	0,453	0,390
3. poticati suradnju među učenicima	0,285	0,331	0,390	0,374
4. pridavati posebnu pažnju ispravljanju pogrešaka	0,173	0,264	0,264	0,250
5. provoditi odluke koje zajednički donose uč. i nast.	0,219	0,300	0,311	0,325
6. pohvaliti učenika ispred cijelog razreda	0,339	0,531	0,542	0,463
7. prilagoditi nastavu učeničkim sposobnostima	0,139	0,141	0,153	0,231
8. pomagati učenicima oko njihovih problema	0,274	0,336	0,336	0,387
9. dobro objasniti kompleksne zadatke	0,299	0,300	0,302	0,372
10. ukazivati na individualnu zaslugu svakog učenika	0,132	0,274	0,278	0,317
11. surađivati s roditeljima	0,128	0,128	0,387	0,338
12. biti dobar stručnjak u svojoj profesiji	0,287	0,288	0,349	0,374
13. donositi pravila koja se moraju poštivati	0,136	0,141	0,147	0,271
14. pitati učenike za njihovo mišljenje	0,174	0,266	0,272	0,391
15. koristiti raznovrsne metode na satu	0,349	0,417	0,431	0,446
16. pohvaliti učenika kada dobro vježba	0,380	0,455	0,471	0,496
17. objašnjavati tehniku tako da bude jasna svima	0,391	0,415	0,416	0,511
18. poticati učenike da daju svoje prijedloge	0,316	0,337	0,360	0,401
19. poticati učenike da ispravljaju pogreške	0,308	0,308	0,309	0,376
20. prilagoditi intenzitet rada ind. sposobnostima	0,232	0,233	0,449	0,342
21. brinuti se za dobrobit učenika	0,445	0,457	0,471	0,539
22. naglašavati prioritete i raditi na njima	0,255	0,316	0,405	0,358
23. dopustiti učenicima da postave individualne ciljeve	0,067	0,218	0,567	0,352
24. govoriti "bravo" kada učenik dobro izvede zadatak	0,259	0,438	0,441	0,406
25. prilagođavati teme situaciji (umoru, temp. zraka)	0,275	0,285	0,320	0,359
26. poticati učenike da imaju povjerenja u profesore	0,451	0,463	0,475	0,513
27. biti objektivan kod ocjenjivanja	0,099	0,141	0,402	0,245
			SMC	10,173

Pošto je model rukovođenja u sportu hijerarhijski (postoje korelacije među faktorima), u faktorskoj analizi korištena je kosokutna transformacija faktorskih osi. Računanje faktorske analize izvršeno je metodom glavnih komponenti, a za usporedbu su rađene dvije kosokutne rotacije

- **Oblimin** with Kaiser Normalisation
- **Promax** with Kaiser Normalisation

Usporedba rezultata nakon dvije različite kosokutne rotacije prikazane su u tablicama 5., 6. i 7.

Tablica 5. Usporedba paralelnih projekcija varijabli na faktore kod dvije različite kosokutne rotacije (oblimin i promax)

Oblimin rotacija sa Kaiser normalizacijom				Promax rotacija s Kaiser normalizacijom			
	1	2	3		1	2	3
PPI_1	0,083	0,603	-0,268	PPI_1	0,164	0,609	-0,244
SZ_1	0,771	-0,270	-0,144	SZ_1	0,776	-0,262	-0,057
SP_1	0,574	0,092	-0,164	SP_1	0,596	0,095	-0,088
INS_1	0,560	-0,123	0,064	INS_1	0,514	-0,134	0,143
DEM_2	0,013	0,560	-0,049	DEM_2	0,032	0,549	-0,021
PPI_2	-0,073	0,779	-0,029	PPI_2	-0,054	0,762	-0,001
SZ_2	0,252	0,109	0,169	SZ_2	0,191	0,087	0,224
SP_2	0,573	-0,014	0,074	SP_2	0,524	-0,029	0,161
INS_2	0,309	0,311	0,027	INS_2	0,289	0,295	0,090
PPI_3	-0,149	0,596	-0,019	PPI_3	-0,131	0,584	-0,011
SP_3	0,282	0,311	-0,465	SP_3	0,409	0,340	-0,443
INS_3	0,267	0,223	0,328	INS_3	0,160	0,183	0,402
AUT_4	0,162	0,277	-0,028	AUT_4	0,165	0,270	0,008
DEM_4	-0,041	0,547	-0,023	DEM_4	-0,027	0,535	-0,002
INS_4	0,639	0,036	-0,027	INS_4	0,618	0,028	0,066
PPI_5	0,116	0,626	-0,047	PPI_5	0,130	0,612	-0,001
INS_5	0,536	0,127	0,121	INS_5	0,476	0,105	0,214
DEM_6	0,508	0,158	-0,071	DEM_6	0,507	0,152	0,006
PPI_6	0,336	0,257	0,114	PPI_6	0,289	0,235	0,185
SZ_4	0,280	0,060	0,543	SZ_4	0,107	0,005	0,626
SP_4	0,534	0,235	-0,018	SP_4	0,516	0,222	0,070
INS_6	0,520	-0,102	0,383	INS_6	0,382	-0,142	0,482
DEM_7	-0,307	0,381	0,629	DEM_7	-0,475	0,320	0,651
PPI_7	-0,122	0,685	0,117	PPI_7	-0,145	0,659	0,144
SZ_5	0,401	0,092	0,268	SZ_5	0,304	0,059	0,350
SP_5	0,505	0,179	0,215	SP_5	0,419	0,146	0,313
INS_7	0,334	-0,205	0,571	INS_7	0,148	-0,256	0,650

Rezultati iz tablica 5. i 6. ukazuju da najveću korelaciju s prvim faktorom imaju varijable: 2 (koristiti neke nove metode u nastavi), 3 (poticati suradnju među učenicima), 4 (pridavati posebnu pažnju ispravljanju pogrešaka), 8 (pomagati učenicima oko njihovih problema) i 15 (koristiti raznovrsne metode na satu). Najveću korelaciju s drugim faktorom imaju varijable: 1 (pohvaliti učenika kada dobro odigra utakmicu), 5 (provoditi odluke koje zajednički donose uč. i nast.), 6 (pohvaliti učenika ispred cijelog razreda), 10 (ukazivati na individualnu zaslugu svakog učenika), 14 (pitati učenike njihovo mišljenje), 16 (pohvaliti učenika kada dobro vježba) i 24 (govoriti "bravo" kada učenik dobro izvede zadatak). Najveću korelaciju s trećim faktorom imaju varijable: 20 (prilagoditi intenzitet rada ind. sposobnostima), 23 (dopustiti učenicima da postave individualne ciljeve) i 27 (biti objektivan kod ocjenjivanja).

Tablica 6. Usporedba faktorske strukture nakon dvije različite kosokutne rotacije (oblimin i promax)

Oblimin rotacija sa Kaiser normalizacijom				Promax rotacija s Kaiser normalizacijom			
	1	2	3		1	2	3
PPI_1	(0,372)	**0,587**	-0,120	PPI_1	(0,394)	**0,596**	0,046
SZ_1	**0,607**	0,113	-0,105	SZ_1	**0,626**	0,106	0,083
SP_1	**0,602**	(0,364)	-0,068	SP_1	**0,617**	(0,361)	0,136
INS_1	**0,502**	0,193	0,109	INS_1	**0,491**	0,180	0,252
DEM_2	(0,308)	**0,556**	0,080	DEM_2	(0,302)	**0,557**	0,204
PPI_2	0,342	**0,733**	0,138	PPI_2	0,329	**0,734**	0,280
SZ_2	**0,333**	(0,283)	0,227	SZ_2	(0,305)	0,271	**0,318**
SP_2	**0,575**	0,311	0,145	SP_2	**0,560**	0,298	(0,314)
INS_2	(0,480)	**0,483**	0,138	INS_2	(0,466)	**0,476**	0,297
PPI_3	0,169	**0,511**	0,097	PPI_3	0,159	**0,514**	0,177
SP_3	**0,389**	(0,357)	-0,358	SP_3	**0,441**	(0,373)	-0,181
INS_3	(0,430)	**0,441**	0,414	INS_3	0,379	(0,422)	**0,525**
AUT_4	(0,307)	**0,358**	0,056	AUT_4	(0,303)	**0,356**	0,165
DEM_4	0,251	**0,520**	0,095	DEM_4	0,241	**0,521**	0,199
INS_4	**0,655**	(0,374)	0,065	INS_4	**0,652**	(0,364)	0,271
PPI_5	(0,447)	**0,678**	0,111	PPI_5	(0,438)	**0,677**	0,280
INS_5	**0,620**	(0,443)	0,220	INS_5	**0,596**	(0,428)	(0,405)
DEM_6	**0,584**	(0,415)	0,031	DEM_6	**0,585**	(0,409)	0,224
PPI_6	**0,490**	(0,464)	0,216	PPI_6	**0,465**	(0,453)	(0,367)
SZ_4	(0,383)	0,334	**0,593**	SZ_4	(0,306)	(0,304)	**0,662**
SP_4	**0,658**	(0,518)	0,105	SP_4	**0,650**	(0,509)	0,319
INS_6	**0,515**	0,265	(0,428)	INS_6	(0,462)	0,239	**0,546**

DEM_7	-0,020	(0,359)	**0,675**	DEM_7	-0,110	(0,336)	**0,627**
PPI_7	0,262	**0,646**	0,257	PPI_7	0,232	**0,642**	(0,357)
SZ_5	**0,485**	(0,369)	(0,341)	SZ_5	(0,444)	0,349	**0,469**
SP_5	**0,629**	(0,499)	0,322	SP_5	**0,591**	(0,480)	(0,502)
INS_7	0,298	0,104	**0,568**	INS_7	0,223	0,073	**0,596**

Prvi faktor koji možemo nazvati faktor **pedagoškog pristupa** ima dva aspekta. S jedne strane tu je *socijalna podrška* koja se očituje kada profesor svojim postupcima potiče na suradnju među učenicima, pomaže im oko njihovih problema te na taj način potiče učenike da imaju povjerenja u njega. Stvara se međusobna interakcija profesor – učenik - profesor gdje postoji komunikacija u oba smjera. Drugi aspekt očituje se u primjeni različitih *metodičkih postupaka* u oplemenjivanju i poboljšanju nastavnog procesa tjelesne i zdravstvene kulture primjenom raznovrsnih i novih metoda u nastavi. Na taj način učenik je motiviran za nastavne aktivnosti. Osim motivacije učenicima je bitno dobro objašnjavanje onoga što se uči te pridavanje posebne pažnje ispravljanju pogrešaka.

Drugi faktor možemo nazvati faktor **pohvale**, a odnosi se na to da profesor treba u komunikaciji s učenicima neprestano davati pozitivne povratne informacije tako da pohvali učenika ispred cijelog razreda kada nešto dobro izvede, nakon dobro odigrane utakmice govoriti mu "bravo", te ukazivati na individualnu zaslugu svakog učenika.

Treći faktor nazvan faktor **individualnog pristupa i objektivnosti**, a definiran je objektivnim odnosom profesora prema učenicima i individualizacijom nastavnog procesa tako da se intenzitet rada prilagodi individualnim sposobnostima te da učenici mogu postaviti individualne ciljeve. To se može postići svrstavanjem učenika u homogenizirana odjeljenja.

Tablica 7. Usporedba matrica korelacija faktora nakon dvije različite kosokutne rotacije (oblimin i promax)

Oblimin rotacija sa Kaiser normalizacijom				Promax rotacija s Kaiser normalizacijom			
Faktori	1	2	3	Faktori	1	2	3
1	1	**0,538**	0,131	1	1	0,503	0,314
2	**0,538**	1	0,227	2	0,503	1	0,392
3	0,131	0,227	1	3	0,314	0,392	1

Prema interpretaciji prvog, drugog i trećeg faktora vidi se da postoji povezanost među njima. Povezanost između faktora prikazana je u tablici

interkorelacija (tablica 7.). Prvi i drugi faktor povezani su, što logično slijedi iz činjenice da je pohvala usko povezana s pedagoškim pristupom. Drugi i treći faktor su u nešto manjoj korelaciji, dok su prvi i treći faktor u najnižoj korelaciji. Za sva tri faktora bitan je interpersonalni odnos profesora i učenika, a razlika je u smjeru interakcije (slika 2.).

Slika 2: Grafički prikaz interakcije kod prvog drugog i trećeg faktora

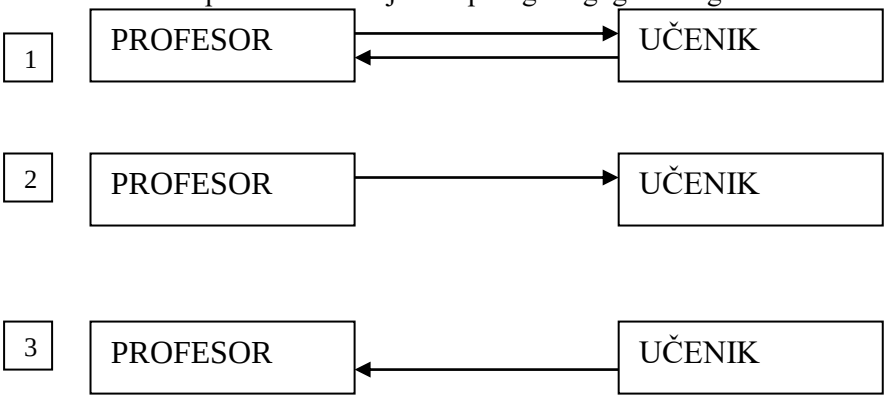

4. ZAKLJUČAK

Faktorskom analizom rezultata dobivenih primjenom "Upitnika rukovodećeg ponašanja u nastavi tjelesne i zdravstvene kulture" izolirano je osam faktora na skupu od 27 varijabli. Svojstvene vrijednost veće su od 1 te su oni, prema Gutman-Kaiserovom kriteriju, značajni. Prema P-B kriteriju značajna su tri faktora, a pošto su istraživanja pokazala da se taj kriterij ponaša konzistentnije i ne dovodi do hiperfaktorizacije ovdje je on korišten.

Faktori izolirani metodom glavnih komponenata jesu: faktor pedagoškog pristupa, faktor pohvale i faktor individualnog pristupa i objektivnosti. Izolirani faktori ukazuju da je učenicima veoma bitan pristup profesora koji oni smatraju da mora biti socijalno protkan. Veoma im je bitno da se ostvari dobra komunikacija s profesorom; nadalje, žele imati povjerenja u profesora i vole kada su pohvaljeni za svoj rad. Osim navedenoga za učenike je važno da je profesor objektivan i da što je više moguće primjeni individualizaciju u odgojno-obrazovnom procesu. Treba naglasiti da svaki učenik ima svoje individualne karakteristike pa tako i u motoričkom području koje profesor ima moralnu obavezu poštivati i uvažavati, a ciljeve usmjeriti k poboljšanju postojećeg stanja, a ne nekoga zamišljenog komparirajući ga sa "prosječnim" za određenu populaciju.

Ovo istraživanje provedeno je s namjerom da se utvrdi što to učenici priželjkuju od svojih profesora te kako bi profesori bili u mogućnosti unaprijediti svoj odgojno-obrazovni rad. Osim u području kineziologije, spoznaje se dakako mogu primijeniti i na druge nastavne predmete, pa se tako može vidjeti univerzalnost ovog istraživanja.

LITERATURA

Chelladurai, P. i Carron, A.V. (1978). Leadership. Ottawa: Canadian Association for Helth, Phisical Education and Recreation.

Chelladurai, P. (1993). Leadership. U: Singer, R.N., Muhphey, M., Tennant, L.K. (Eds.), Handbook of Research in Sport Psychology, pp. 647-672. New York: Macmillian Publ. Company.

Jowett S. i Lavallee D. (2007). Social Psychology in Sport. Human Kinetics. USA.

Kenow, L., i Williams, J.M. (1999). Coach-Athlete Compability And Athlete's Perception Of Coaching Behaviors. *Journal of Sport Behavior, 22 (2*), 251-259.

Reimer, H.A., & Toon, K. (2001). Leadership And Satisfaction In Tennis: Examination Of Congruence, Gender And Ability. *Research Quarterly for Exercise and Sport, 72 (3),* 243-256.

Stornes, T., & Bru, E. (2002). Sportpersonship And Perceptions Of Leadership: An Investigation Of Adolescent Handball Players' Perceptions Of Sportpersonship And Associations With Perceived Leadership. *European Journal of Sport Science, 2 (6),*1-14.

Štalec, J., Momirović K., (1971). Ukupna količina valjane varijance kao osnov kriterija za određivanje broja značajnih glavnih komponenata. *Kineziologija,* 1:79-81.

Turman, P.D. (2003). Coaches And Cohesion: The Impact Of Coaching Techniques On Team Cohesion In The Small Group Sport Setting. *Journal of Sport Behavior, 26 (1),* 1-13.

Viskić-Štalec, N. (1991). Elementi faktorske analize. Zagreb: Fakultet za fizičku kulturu.

FACTORS OF LEADER BEHAVIOR IN PHYSICAL EDUCATION

ABSTRACT

The aim of this research was to determine the factorial structure of the leadership questionnaire in physical education. The results are the answers to 27 questions and are summarized in the first principal component. Two oblique factorial analyses (Oblimin and Promax) were used to establish a factorial structure of leadership field in physical education. The research included 200 high school students attending 14 different classes in Blato on the island of Korčula. The principal component method extracted these three factors: pedagogical approach factor, approval factor and individual and impartial approach factor. The obtained results point to the fact that it is essential to the students to achieve good communication with the teacher. Furthermore, they wish to have confidence in the teacher and like to be commended for their work. In addition to the above, students appreciate impartial approach and application of individualization in the educational process.

Key words: *students, leadership, physical education, factor analyses*